Beleuchten
Beschallen
Präsentieren

Quickkontakt: 05131 452690
www.smpveranstaltungstechnik.de

Traversen Runddachbühne 10m x 8m

- Aufbauzeit ca. 5 h
- Abbauzeit ca. 3 h
- Zufahrt zum Aufbauort muss für einen LKW 7,5 t möglich sein
- der Untergrund muss ausreichend tragfähig sein und darf nicht mehr als 30 cm Höhenunterschied aufweisen
- es werden 10.000l Wasser als Ballast benötigt

Runddachbühne aus Prolyte-Traversen mit Baubuch, standsicher bis Windstärke 8. Dachplane innen schwarz- Außen grau und weiße Seitennetze. Es ist möglich das Dach getrennt vom Podest zu bauen.

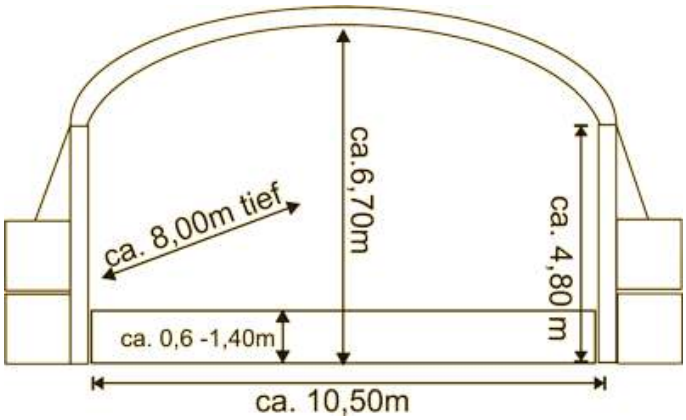

Traversen Runddachbühne 8m x 6m

- Aufbauzeit ca. 2,5 h
- Abbauzeit ca. 2 h
- Zufahrt zum Aufbauort muss für einen LKW 7,5 t möglich sein
- der Untergrund muss ausreichend tragfähig sein und darf nicht mehr als 30 cm Höhenunterschied aufweisen
- es werden 4000l Wasser als Ballast benötigt

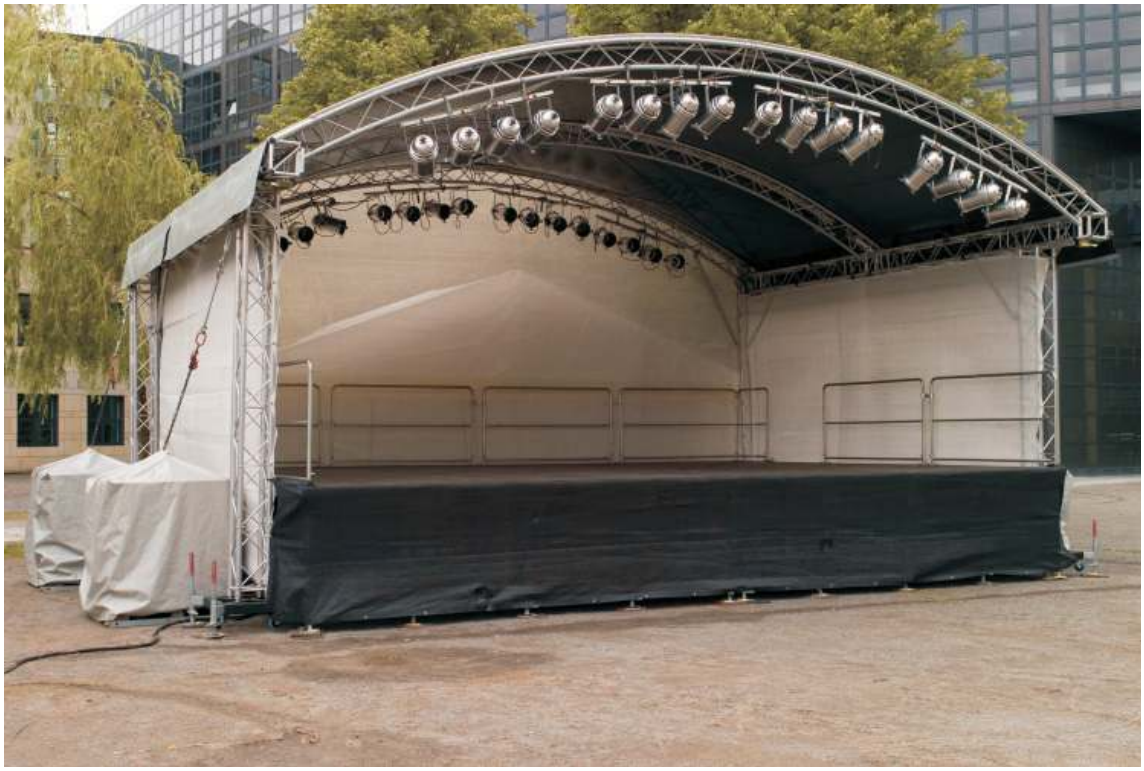

Runddachbühne aus Prolyte-Traversen mit statischer Berechnung, standsicher bis Windstärke 8. Dachplane innen schwarz – Außen grau und wahlweise weiße oder schwarze Seitennetze. Es ist möglich das Dach getrennt vom Podest zu bauen.

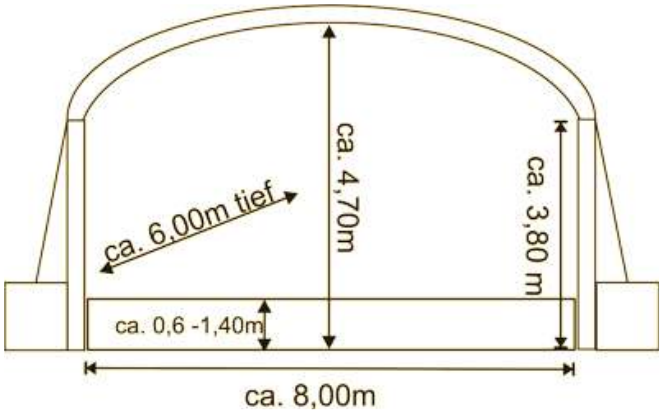

Traversen Runddachbühne 6m x 4,5 m

- Aufbauzeit ca. 2,5 h
- Abbauzeit ca. 1,5 h
- Zufahrt zum Aufbauort muss für einen LKW 7,5 t möglich sein
- der Untergrund muss ausreichend tragfähig sein und darf nicht mehr als 30 cm Höhenunterschied aufweisen
- Es werden 2000l Wasser als Ballast benötigt

Runddachbühne aus Prolyte-Traversen mit statischer Berechnung, standsicher bis Windstärke 8. Dachplane innen schwarz – Außen grau und wahlweise weiße oder schwarze Seitennetze. Es ist möglich das Dach getrennt vom Podest zu bauen.

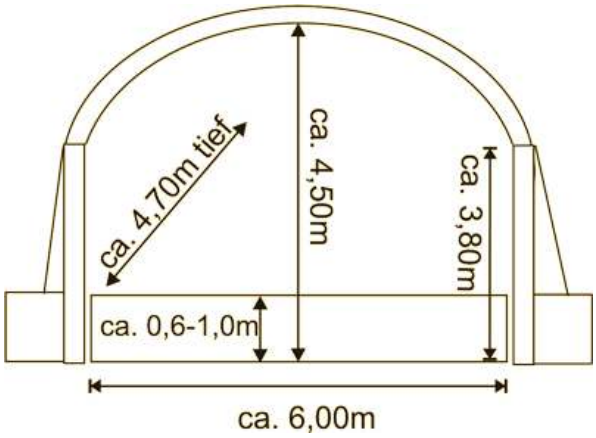

Gerüstbühne 10m x 5m

- Aufbauzeit ca. 3,5 h
- Abbauzeit ca. 3 h
- Zufahrt zum Aufbauort muss für einen LKW 7,5 t möglich sein
- der Untergrund muss ausreichend tragfähig sein und darf nicht mehr als 40 cm Höhenunterschied aufweisen
- es werden 2000l Wasser als Ballast benötigt

Pultdachbühne aus Layher-Gerüst mit statischer Berechnung, standsicher bis Windstärke 8. Die Podestfläche ist fest mit der Dachkonstruktion verbunden. Bühne mit schwarzem Dach und schwarzen Seitennetzen. Die vordere Traverse kann mit 50 kg/m belastet werden. Optional können 2m breite PA-Wings geliefert werden.

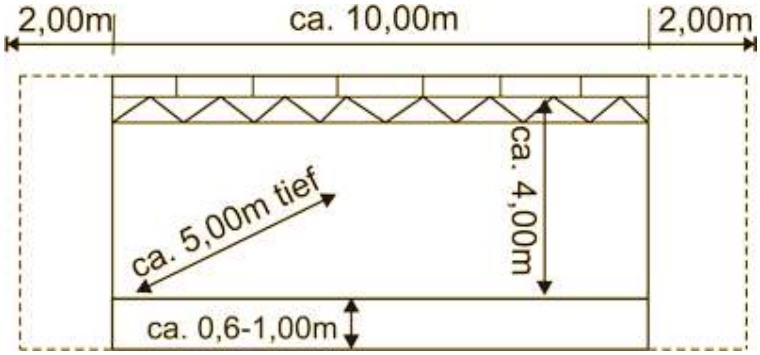

Gerüstbühne 8m x 5m

- Aufbauzeit ca. 3 h
- Abbauzeit ca. 2,5 h
- Zufahrt zum Aufbauort muss für einen LKW 7,5 t möglich sein
- der Untergrund muss ausreichend tragfähig sein und darf nicht mehr als 40 cm Höhenunterschied aufweisen
- es werden 1800l Wasser als Ballast benötigt

Pultdachbühne aus Layher-Gerüst mit statischer Berechnung, standsicher bis Windstärke 8. Die Podestfläche ist fest mit der Dachkonstruktion verbunden. Bühne mit schwarzem Dach und wahlweise schwarzen oder weißen Seitennetzen. Die vordere Traverse kann mit 60 kg/m belastet werden. Optional können 2m breite PA-Wings geliefert werden.

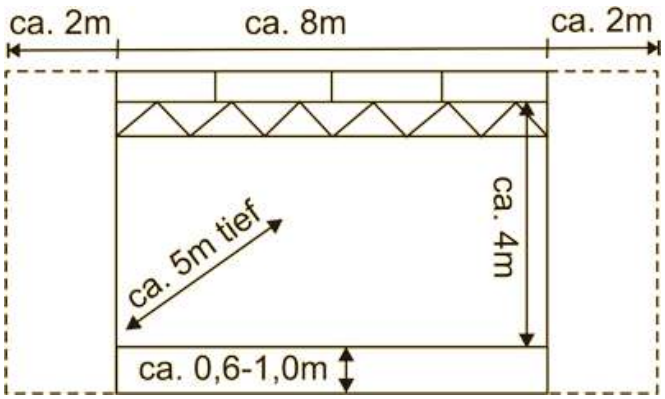

Gerüstbühne 6m x 5m

- Aufbauzeit ca. 2,5 h
- Abbauzeit ca. 2 h
- Zufahrt zum Aufbauort muss für einen LKW 7,5 t möglich sein
- der Untergrund muss ausreichend tragfähig sein und darf nicht mehr als 40 cm Höhenunterschied aufweisen
- Es werden 1600l Wasser als Ballast benötigt

Pultdachbühne aus Layher-Gerüst mit statischer Berechnung, standsicher bis Windstärke 8. Die Podestfläche ist fest mit der Dachkonstruktion verbunden. Bühne mit schwarzem Dach und wahlweise schwarzen oder weißen Seitennetzen. Die vordere Traverse kann mit 80 kg/m belastet werden. Optional können 2m breite PA-Wings geliefert werden.

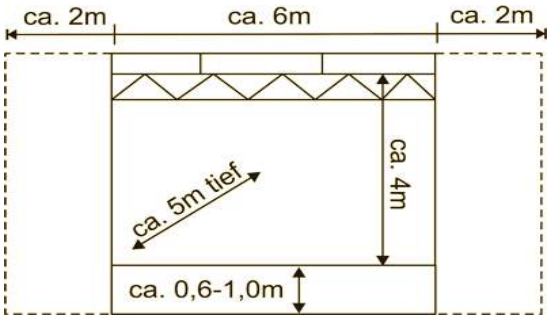

Bühne 5m x 4m

- Aufbauzeit ca. 2 h
- Abbauzeit ca. 1,5 h
- Zufahrt zum Aufbauort muss für einen LKW 7,5 t möglich sein
- der Untergrund muss ausreichend tragfähig sein und darf nicht mehr als 40 cm Höhenunterschied aufweisen

Spitzdachbühne aus Layher-Gerüst mit genügend Höhe zum Hängen von Scheinwerfern. Bühne mit schwarzem Dach und schwarzen Seitennetzen. Die Podestfläche ist fest mit der Dachkonstruktion verbunden, dadurch hohe Stabilität.

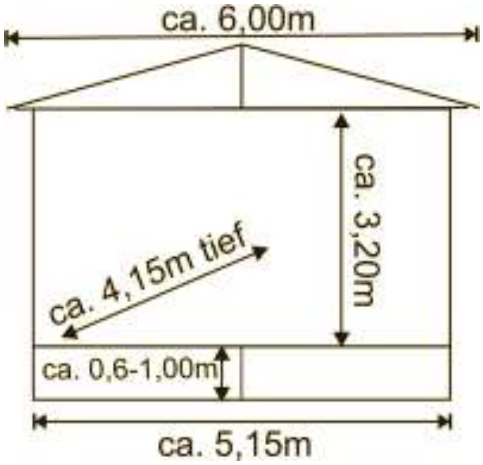

Zeltbühne 5m x 5m

- Aufbauzeit ca. 1,5 h
- Abbauzeit ca. 1h
- Zufahrt zum Aufbauort muss für PKW/Anhänger möglich sein
- der Untergrund muss ausreichend tragfähig sein und darf nicht mehr als 20 cm Höhenunterschied aufweisen

Zeltdachbühne mit weißen Dach und weißen Seitenplanen. Geeignet für kleine Musikgruppen, Betriebsfeste und Veranstaltungen am Tage. Unsere kleine und kostengünstige Bühne.

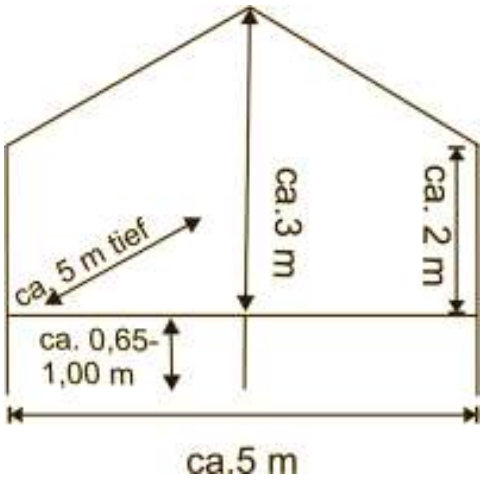

Open Air Kino

- Aufbauzeit ca. 4,5 h
- Abbauzeit ca. 2,5 h
- Zufahrt zum Aufbauort muss mit einen LKW 7,5 t möglich sein
- der Untergrund muss ausreichend tragfähig sein
- es werden 4000l Wasser als Ballast benötigt

Alles für das Kino draußen.

Die 8m x 4m große Airscreen Leinwand wird schnell und unkompliziert aufgeblasen. 35mm Filmprojektion aus einem Gerüstturm. Tonanlage mit Delayline.